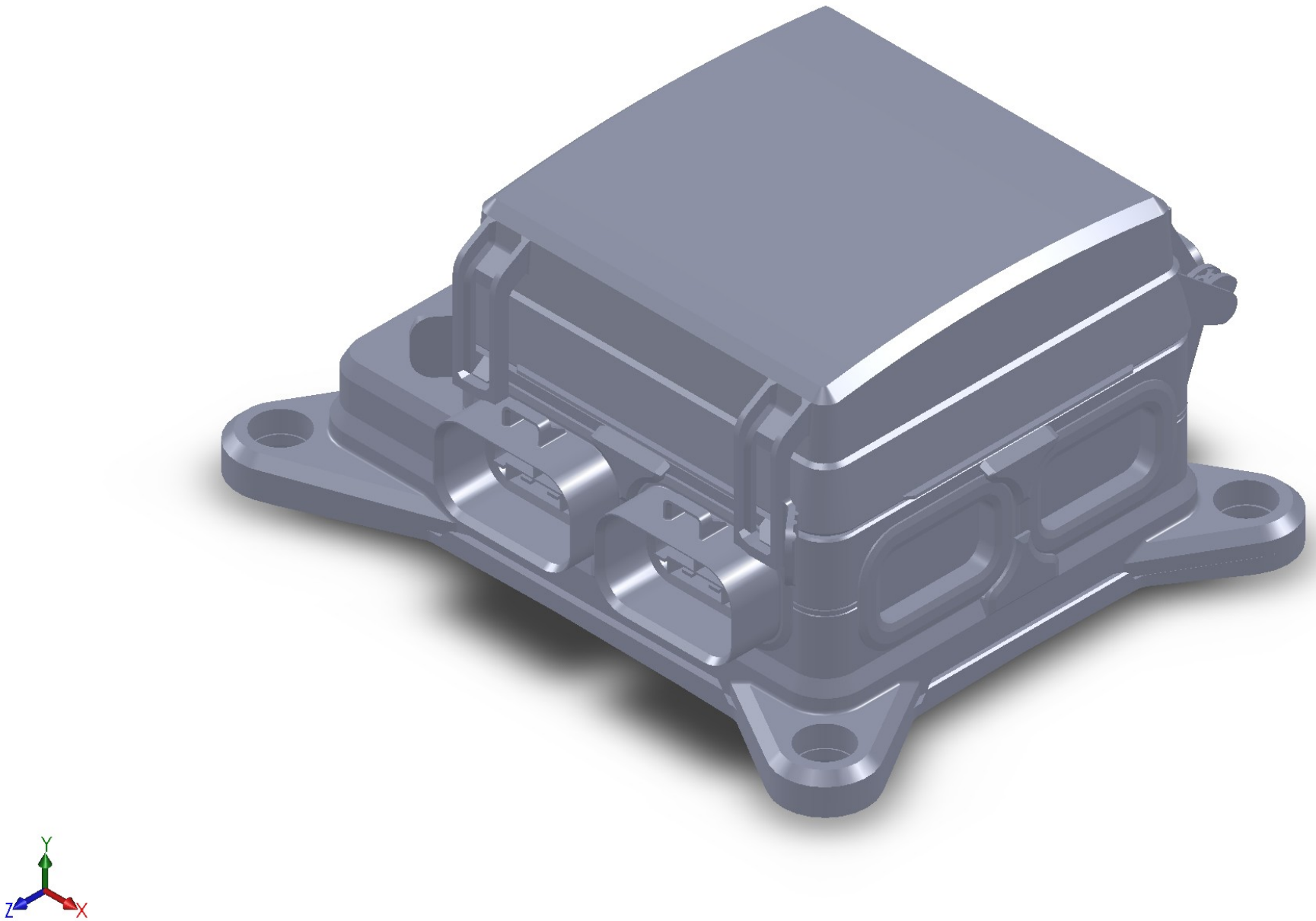
Y
Z
X